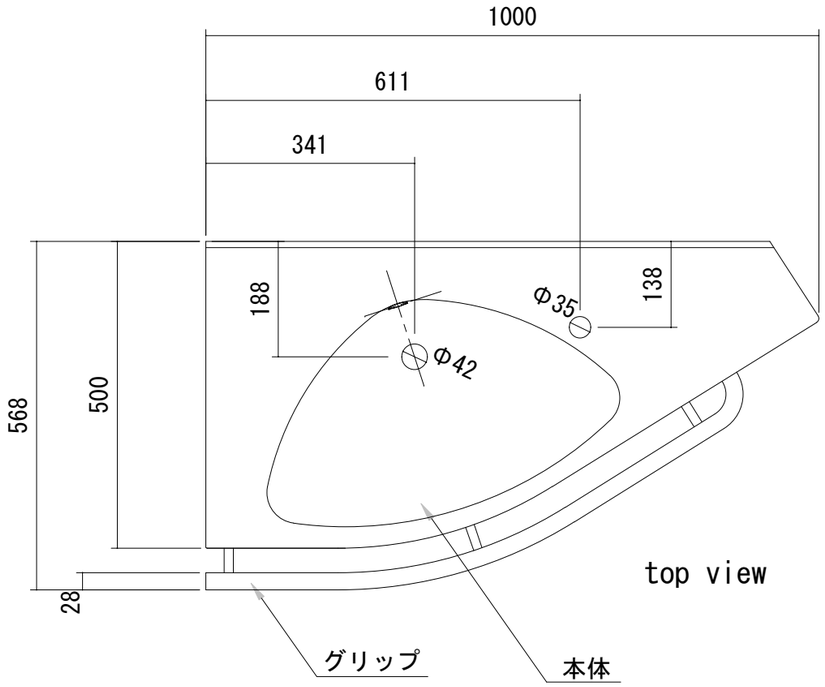

top view

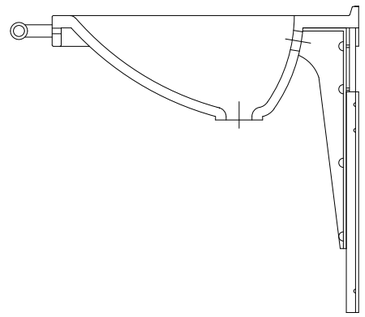

profile

水栓取付け穴	寸法	φ35	カウンター厚み	25mm
オーバーフロー取付け穴	寸法	φ32	カウンター厚み	25mm
排水配管取付け穴	寸法	φ42	カウンター厚み	25mm

※ 1）排水用配管は付属となります。
※ 2）水栓金具は別途ご用意下さい。
※ 3）高さ調節範囲は200mmとなります。

【材質】
本体　　：人工大理石
グリップ：スチール
ホルダー：スチール
プレート：アルミ

※ 付属排水用配管：塩化ビニール

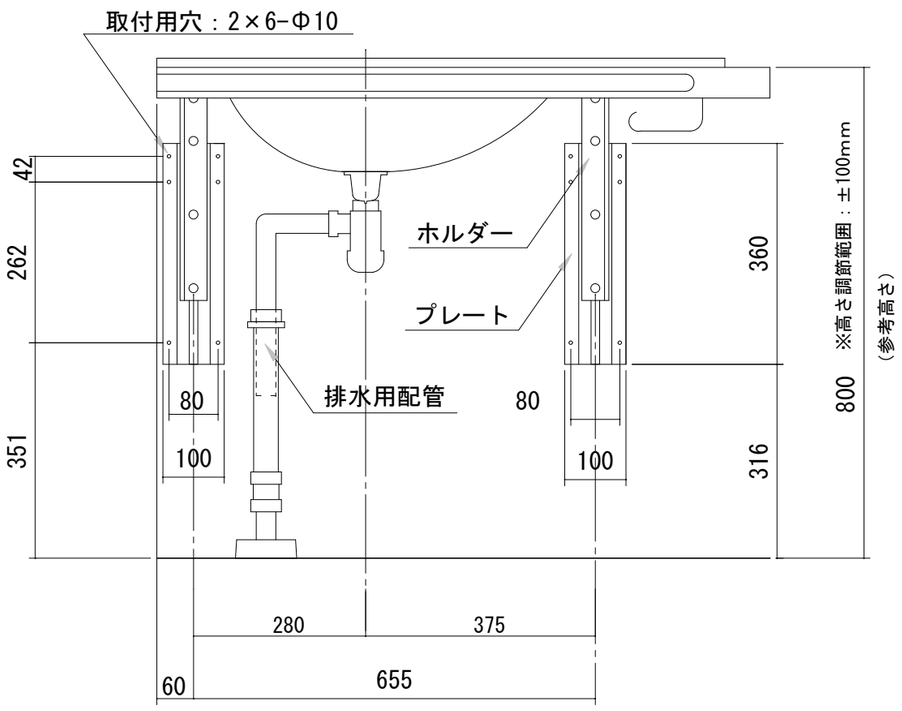

front

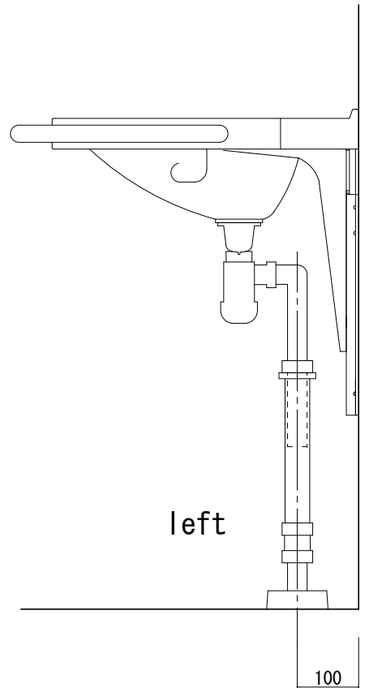

left

件　名 ガイウスシリーズ　手すり付洗面カウンター	縮　尺 1/10	図面番号	株式会社 ジェー・シー・アイ
図面名 ガイウスオリジナル（R）	日　付 2011/09/15		